AH200 AH400

用户手册

目录

引言 2
AH200 特色 2
AH400 特色 2
顶部控制 3
后置输入输出 5
连接蓝牙设备 7
TWS 设定 7
连接 8
示例 1 8
示例 2 9
AH200 / AH400 方框图 10
AH200 规格 11
AH200 尺寸（以毫米计） 12
AH400 规格 13
AH400 尺寸（以毫米计） 14
重要安全说明 (CN) 15

引言

AUDIOHUB——欢迎所有乐器。

欢迎来到 AUDIOHUB 系列。

AUDIOHUB 旨在成为多种应用的一站式放大解决方案。

从个人音乐家到乐队，从教育者到礼拜团体，从小型至中型场馆，AUDIOHUB 都能满足您的需求。

无论你是歌手、键盘手、鼓手、吉他手还是贝斯手，记住，所有乐器都欢迎。

玩得开心。

AUDIOHUB——欢迎所有乐器。

AH200 特色

- 200 瓦峰值输出
- 1×12 英寸单元，配备 1 英寸压缩单元和号角——全音域 PA 级重制
- 5 个独立通道，带 XLR 和插孔输入——教师和四名学生同时使用
- 蓝牙音频——无线伴奏、流媒体和智能手机集成
- USB Type C 音频输入/输出——多声道直接录制到 DAW 或流媒体软件
- 全面的内置 DSP，具备参数控制——混响、均衡、每声道调制
- 5 段主均衡器 - 全系统音调控制
- 用于监听的耳机输出
- DI 输出用于前场和录音
- 遥控插座
- 带多种颜色的下照挡板——高品质教室和场馆美学
- 后面板输入布局——五个同时连接线缆管理简洁
- 通用电压内部电源 - 教育出口准备

AH400 特色

- 400 瓦峰值输出
- 1×15 英寸单元，配备 1 英寸压缩单元和号角——在整个频率范围内充满房间的输出
- 5 个独立通道——XLR 和插孔输入，所有乐器和源同时播放
- 蓝牙音频——从任何设备无线流媒体
- USB Type C 音频输入/输出——多源录音直接到 DAW 或流媒体软件
- 带参数控制的全面板载数字信号处理
- 5 段主控均衡器——现场和录音环境的全系统控制
- 耳机输出
- DI 输出用于前台连接
- 遥控插座
- 带色彩选项的下射挡板
- 后面板输入布局——五个同时电源的线缆管理
- 通用电压内置电源——国际演出和教育出口准备

顶部控制

1. 通道 1 和 2（麦克风/线路/乐器）

均衡器—— 双段主动均衡器用于提升或削减低音和高频频带，保持它们居中，使输入端均衡响应平坦。

效果 – 控制进入效果部分的通道电平。效果类型由 EFFECTS 和 PARAMETER 控制（4）或连接到 FX 循环的任何外部效果的设置决定。

电平—— 控制传送到通道混音器的整体通道电平。

2. 通道 3 和 4（线路）

电平—— 控制传送到通道混音器的整体通道电平。

3. 通道 5（线路）

一个 3.5 毫米立体声插孔，用于单声道/立体声线路电平设备。这也可以是用来提供伴奏轨道的手机。频道 5 还具备蓝牙输入：

蓝牙—— 使用按钮开启/禁用蓝牙并访问 TWS 功能。

要重置蓝牙连接并清除已配对设备的历史记录，按住蓝牙按钮 10 秒。参见 如何连接蓝牙设备 更多信息请见。

TWS—— 真无线立体声允许源蓝牙设备（例如手机）连接到两台 AH200/400。主 AH200/400 从左蓝牙通道接收音频，次级 AH200/400 从右侧接收音频。参见 如何设置 TWS 更多信息请见。

电平—— 控制通道切换器（3.5mm 和蓝牙输入）的整体通道电平。

4. 效果

FX SELECT—— 从 16 种高级 DSP 工作室级效果中选择一个。

FX ENABLE—— 启用/禁用 FX 旋钮选定的效果。当效果激活时，激活 LED 灯（ENABLE 开关上方）会亮起。

注意： 确保按下"效果启用"按钮，脚踏开关遥控器才会生效。

参数电平—— 控制发送到主混音台的效果音量。效果音量可能会根据所选效果而变化。控制还会增加混响/回声的持续时间或延迟的重复。

5. 图形均衡器

一个带发光滑块的 5 段主动图形均衡器。滑块下方列出了 80、250、600 等滑块频率，左右两侧的数字表示以 dB 为单位的提升/削减。调整输出部分的频率响应——包括 DI、耳机、USB 和扬声器。

6. USB

使用标准的 Type C USB 线将 AUDIOHUB 连接到电脑。USB 可以作为音频输入或输出使用。

来自 INPUT 频道 1、2、3、4 和 5 的音频会被加总并路由到 USB 左右输出。通过 USB 接收的数字音频也会被加总并路由到 AUDIOHUB 输出。

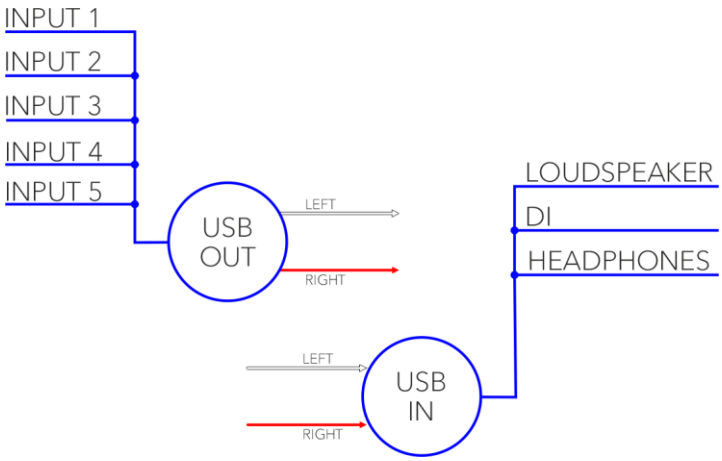

7. 耳机

3.5mm 插座输出用于静音播放。连接耳机时扬声器会静音。

8. 音量

为耳机、DI 和扬声器设置输出音量。

后置输入输出

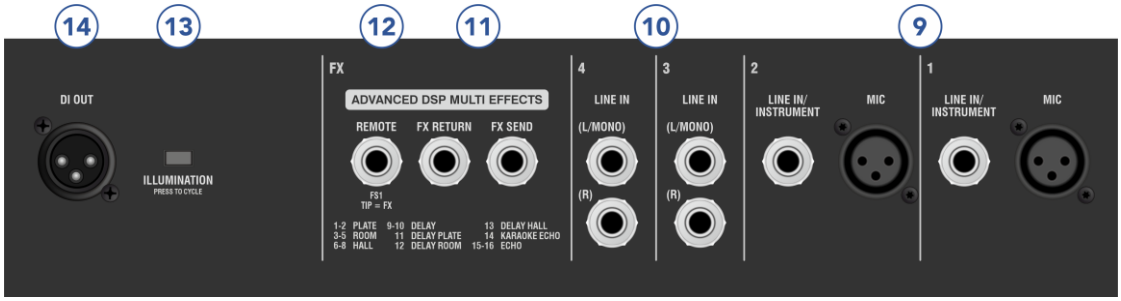

9. 通道 1 和通道 2 输入

MIC 输入—— 一种平衡的母 XLR 插座，用于低电平音频输入，通常来自麦克风。最好使用平衡线以改善噪声。（引脚 1=地线，引脚 2=正信号，引脚 3=负信号）。

线路输入 / 乐器—— 用于线路电平输入信号的非平衡 6.3 毫米插孔。

10. 通道 3 和 4 输入

线路输入—— 2 个 6.3 毫米平衡插孔，适用于线路电平单声道/立体声、平衡或非平衡信号。如果使用单声道信号，仅连接（L/单声道）输入。建议使用平衡信号以减少噪声，但也可以使用非平衡信号。

注意：频道 4 输入是蓝牙和辅助输入之外的，并且共享相同的电平控制。

11. 效果环路

6.3 毫米非平衡 SEND 和 RETURN 可添加自己的外部 FX 处理器。SEND 也可作为线路电平信号连接其他设备。

12. 遥控

用于通过远程脚踏开关启用或禁用板载效果处理器。推荐使用 Laney FS1-Mini。

13. 照明

AH200/400 配备了前方照明，用于环境泛光照明。使用开关切换照明开关，并切换红、绿、蓝、白四色。

14. DI 输出

XLR DI 输出用于将 AH200/400 连接到其他设备，例如混音台或家庭 PA。DI 输出为平衡输出，以提升噪声。

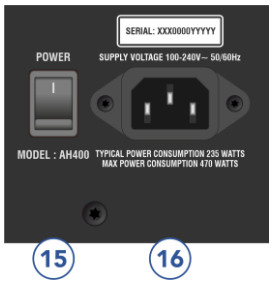

15. 电源开关

主机的主电源开关。当功放不使用时，将开关设置到关闭位置。“I”为开启位置。

16. 电源输入口

通过 IEC 输入插座连接提供的市电电缆。通用电源输入可接受宽电压范围：100-240V~50/60Hz。

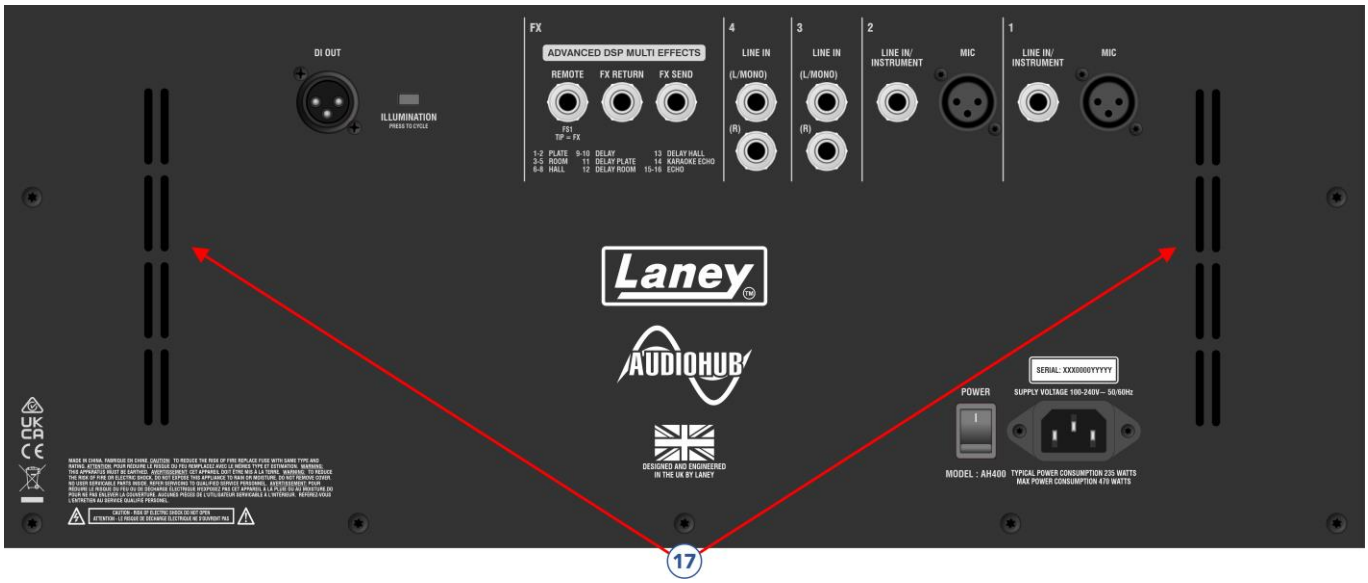

17. 通风口

必须确保通风口完全无阻碍，以防止对设备造成潜在损害。

连接蓝牙设备

AH200/400 - 按压蓝牙按钮即可开启蓝牙。开关旁的蓝色 LED 会开始闪烁，表示已准备好配对。

从你的源设备（例如手机），进入蓝牙设置菜单，确保蓝牙已启用。扫描新设备连接，显示时选择“Laney AUDIOHUB”。可能需要几秒钟才能显示。

你的源设备连接设备下应该会显示“Laney AUDIOHUB”，AH200/400 的蓝牙 LED 现在会变成常亮的蓝色。

从源设备播放的音频现在会从 AH200/400 输出。使用蓝牙通道 5 的电平以及源设备的输出电平来设置所需的音量。

要禁用蓝牙，按压 AH200/400 上的蓝牙按钮，关闭蓝色 LED 灯。或者，你也可以断开源设备，但 AH200/400 仍然启用蓝牙配对。

若要清除内置存储中保存的设备信息，您可以开启蓝牙，然后长按该按钮约十秒钟；操作完成后，蓝牙将自动关闭。

若要清除内置存储中保存的设备信息，您可以开启蓝牙，然后长按该按钮约十秒钟；随后蓝牙将会关闭。

TWS 设定

TWS 允许你将源设备连接到两个 Laney AUDIOHUB 上。

首先，将你的源设备连接到其中一个 AUDIOHUB 单元。（如上所述）。

接下来，在你刚连接的 AUDIOHUB 上，长按蓝牙按钮直到 TWS LED 开始闪烁绿色。然后切换到你想配对的第二台 AUDIOHUB 设备，同样操作——长按蓝牙按钮直到 TWS LED 开始闪烁绿色。

接下来，在您刚刚连接的这台 AUDIOHUB 上，短按蓝牙按钮将其开启，然后长按蓝牙按钮，直到 TWS 指示灯开始闪烁绿光。随后，在您想要配对的第二台 AUDIOHUB 上执行相同操作——长按蓝牙按钮，直到指示灯开始闪烁绿光。

第一个 AUDIOHUB 连接到蓝牙音频的左声道，第二个连接到右声道。

要禁用 TWS，请在任一设备上长按蓝牙按钮

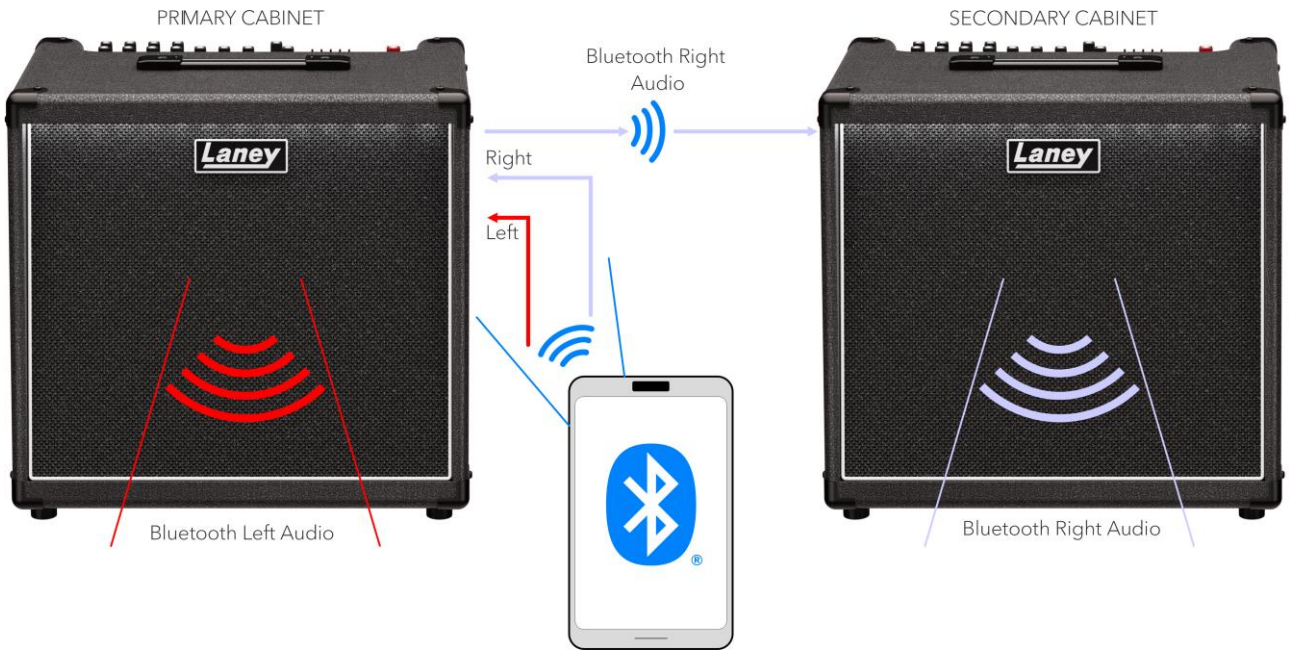

连接

示例 1

一个小型演出设备，配有蓝牙伴奏轨道。

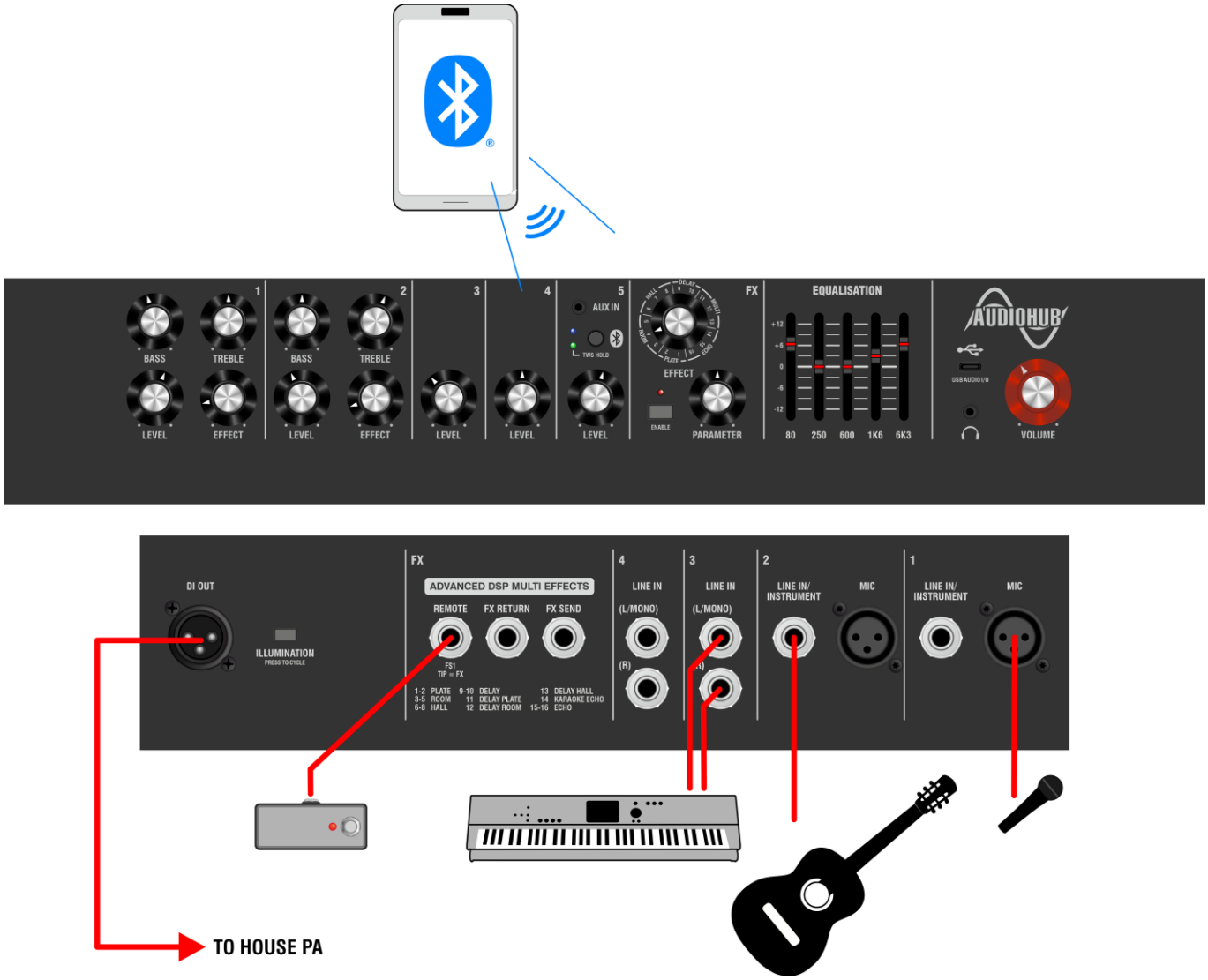

示例 2

无声练习并用 USB 录音：

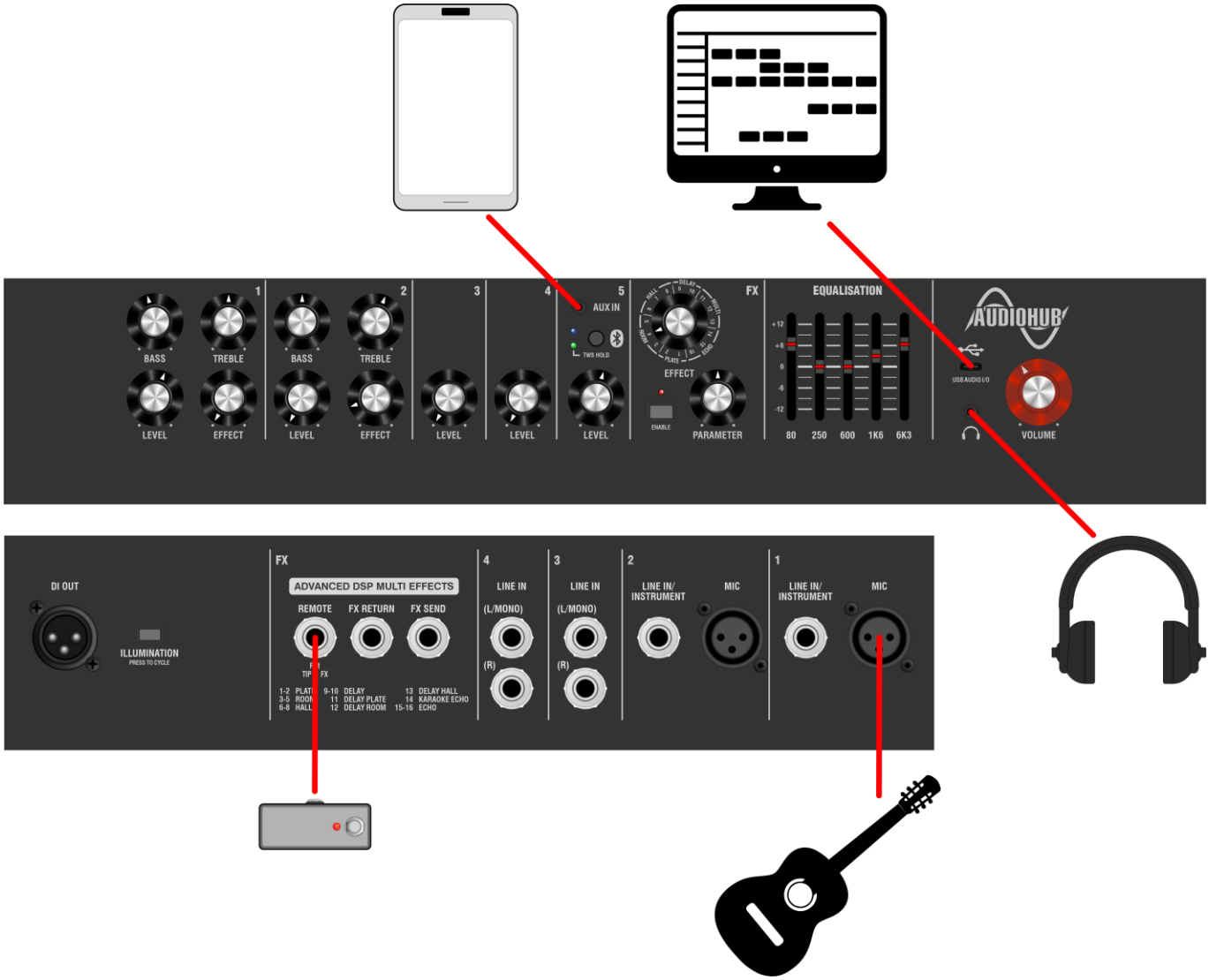

AH200 / AH400 方框图

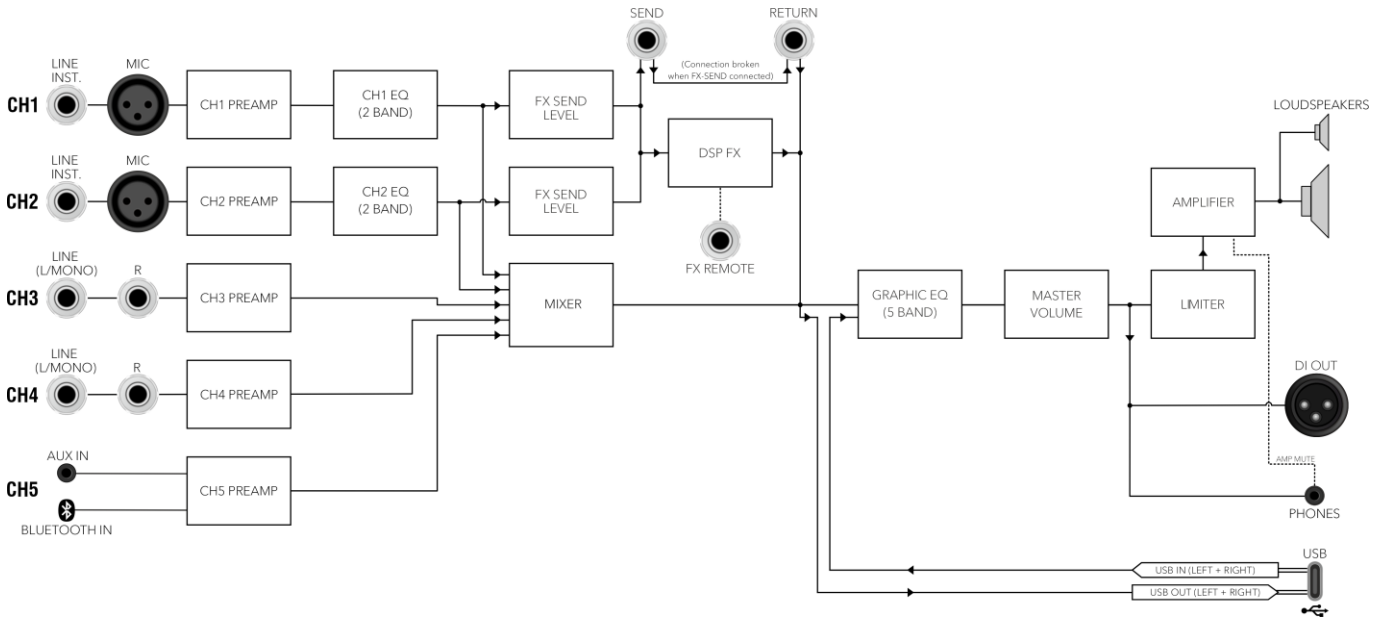

AH200 规格

型号	AH200
类型	键盘与多乐器的放大器组合套件
频率响应	50Hz >18kHz
最大声压级(1M)	121 dB SPL (持续), 124 dB SPL (峰值)
功率等级	200W 持续, 100W RMS
放大器类型	Class D, 采用全被动对流冷却技术，实现静音运行
扬声器	1 x 12" HH Blue 1220200-4 (4 Ohm) 专业扬声器, 1 x Lavoce DF10.10L 1" VC 压缩驱动器与号角
通道	5 完全独立的通道
效果	16 种工作室级特效，支持参数自定义调节
蓝牙	Bluetooth® V5.4
USB	USB Type C 音频输入/输出
连接口	[通道 1] (麦克风) 平衡的母卡侬插座, (乐器) 6.3mm (1/4") 插座 [通道 2] (麦克风) 平衡的母卡侬插座, (乐器) 6.3mm (1/4") 插座 [通道 3] (线路输入) 2 x 6.3mm (1/4")插座 [通道 4] (线路输入) 2 x 6.3mm (1/4")插座 [通道 5] (辅助输入) 3.5mm 立体声插座 [效果] (遥控) 6.3mm (1/4") 插座, (效果回路返回) 6.3mm (1/4")插座, (效果回路发送) 6.3mm (1/4")插座 [主控] (DI 输出) 平衡的公卡侬插座, (耳机) 3.5mm 立体声插座, USB Type C 连接器
控制	[通道 1] 电平旋钮，效果发送旋钮，低音和高音调节旋钮 [通道 2] 电平旋钮，效果发送旋钮，低音和高音调节旋钮 [通道 3] 电平旋钮 [通道 4] 电平旋钮 [通道 5] 电平旋钮，蓝牙/TWS 按钮 [效果] 16 位旋转开关，参量调整旋钮，效果激活按纽 [均衡器] 80Hz, 250Hz, 600Hz, 1600Hz, 6300Hz, 带照明的 30 毫米行程滑动电位器 [主控] 音量旋钮，照明循环按钮
照明	正面环境泛光照明，支持红、绿、蓝、白四色开关选项，配备蓝牙和 TWS 功能指示灯，效果器激活指示灯.
典型电平	[通道 1] (麦克风) -42dBu, (乐器) -20dBu [通道 2] (麦克风) -42dBu, (乐器) -20dBu [通道 3] (线路) -20dBu u [通道 4] (线路) -20dBuu [通道 5] (辅助) -10dBu [主控] (DI OUT) 0dBu
外壳	12/15mm 夹板柜体，兼具卓越的强度、轻量化设计以及浑厚自然的音色特性
提手	顶部安装式带状手柄，便于舒适、轻松地搬运
装饰	耐磨黑色乙烯基材质，钢制转角设计，提供更出色的防护性能
供电电源	内置通用型 100－200 V~ 50/60 Hz 开关电源。 IEC C14 输入接口及电源开关
功率损耗	典型功耗为 200 瓦，最大功耗为 390 瓦
单元尺寸(HWD)	454 x 466 x 366mm, (17.9" x 18.3" x 14.4")
净重	15.1Kg, (33.3 lbs)
包装尺寸(HWD)	510 x 530 x 445mm, (20.1" x 20.9" x 17.5"), 0.12 m³
毛重	18.3Kg, (40.3 lbs)
EAN Code (Single)	5061098770454
配件 (单独售卖)	FS1-Mini 脚踏开关，用于远程控制效果器（不含）

内置无线电设备技术规范：

Frequency Range: 2402-2480MHz
Transmit Power: +2.4dBm (2.5mW)
Receiver Sensitivity: -91dBm
Operating Protocol: Bluetooth Class 2

AH200 尺寸（以毫米计）

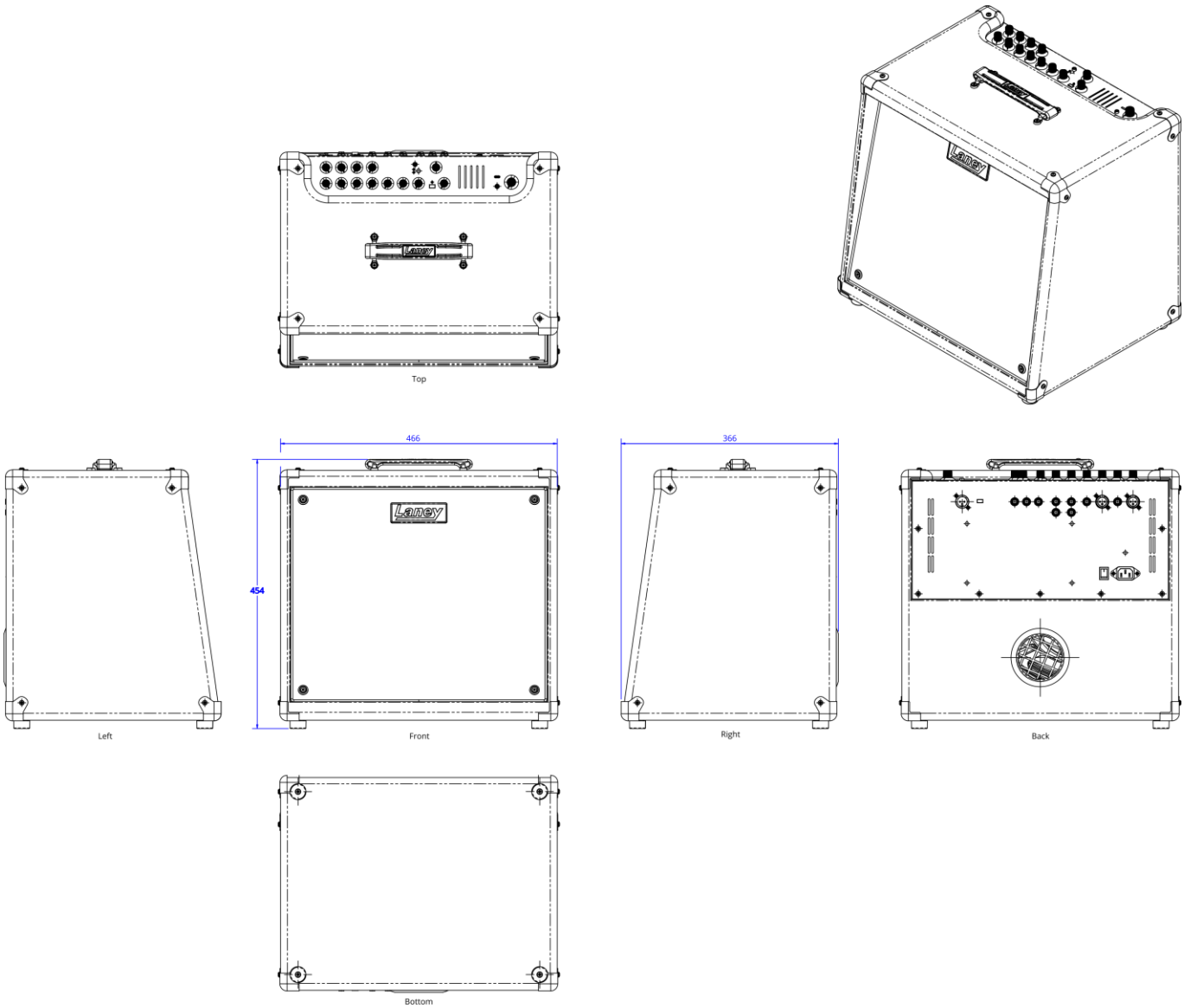

AH400 规格

型号	AH400
类型	键盘与多乐器的放大器组合套件
频率响应	40Hz >18kHz
最大声压级(1M)	124 dB SPL (连续), 127 dB SPL (峰值)
功率等级	400W 连续, 200W RMS
放大器类型	Class D, 采用全被动对流冷却技术，实现静音运行
扬声器	1 x 15" HH Blue 1525300-4 (4 Ohm) 专业扬声器 1 x Lavoce DF10.10 1" VC 压缩驱动器与号角
通道	5 完全独立的通道
效果	16 种工作室级特效，支持参数自定义调节
蓝牙	Bluetooth® V5.4
USB	USB Type C 音频输入/输出
连接口	[通道 1] (麦克风) 平衡的母卡侬插座, (乐器) 6.3mm (1/4") 插座 [通道 2] (麦克风) 平衡的母卡侬插座, (乐器) 6.3mm (1/4") 插座 [通道 3] (线路输入) 2 x 6.3mm (1/4")插座 [通道 4] (线路输入) 2 x 6.3mm (1/4")插座 [通道 5] (辅助输入) 3.5mm 立体声插座 [效果] (遥控) 6.3mm (1/4") 插座, (效果回路返回) 6.3mm (1/4")插座, (效果回路发送) 6.3mm (1/4")插座 [主控] (DI 输出) 平衡的公卡侬插座, (耳机) 3.5mm 立体声插座, USB Type C 连接器
控制	[通道 1] 电平旋钮，效果发送旋钮，低音和高音调节旋钮 [通道 2] 电平旋钮，效果发送旋钮，低音和高音调节旋钮 [通道 3] 电平旋钮 [通道 4] 电平旋钮 [通道 5] 电平旋钮，蓝牙/TWS 按钮 [效果] 16 位旋转开关，参量调整旋钮，效果激活按纽 [均衡器] 80Hz, 250Hz, 600Hz, 1600Hz, 6300Hz, 带照明的 30 毫米行程滑动电位器 [主控] 音量旋钮，照明循环按钮
照明	正面环境泛光照明，支持红、绿、蓝、白四色开关选项，配备蓝牙和 TWS 功能指示灯，效果器激活指示灯
典型电平	[通道 1] (麦克风) -42dBu, (乐器) -20dBu [通道 2] (麦克风) -42dBu, (乐器) -20dBu [通道 3] (线路) -20dBu u [通道 4] (线路) -20dBuu [通道 5] (辅助) -10dBu [主控] (DI OUT) 0dBu
外壳	12/15mm 夹板柜体，兼具卓越的强度、轻量化设计以及浑厚自然的音色特性
提手	顶部安装式带状手柄，便于舒适、轻松地搬运
装饰	耐磨黑色乙烯基材质，钢制转角设计，提供更出色的防护性能
供电电源	内置通用型 100－200 V~ 50/60 Hz 开关电源。 IEC C14 输入接口及电源开关
功率损耗	典型功耗为 235 瓦，最大功耗为 470 瓦
单元尺寸(HWD)	504 x 536 x 385mm, (19.8" x 21.1" x 15.2")
净重	18.1Kg, (39.9 lbs)
包装尺寸(HWD)	555 x 590 x 465mm, (21.9" x 23.2" x 18.3"), 0.152 m³
毛重	22.1Kg, (48.7 lbs)
EAN Code (Single)	5061098770461
配件 (单独售卖)	FS1-Mini 脚踏开关，用于远程控制效果器（不含）

内置无线电设备技术规范：

Frequency Range: 2402-2480MHz
Transmit Power: +2.4dBm (2.5mW)
Receiver Sensitivity: -91dBm
Operating Protocol: Bluetooth Class 2

AH400 尺寸（以毫米计）

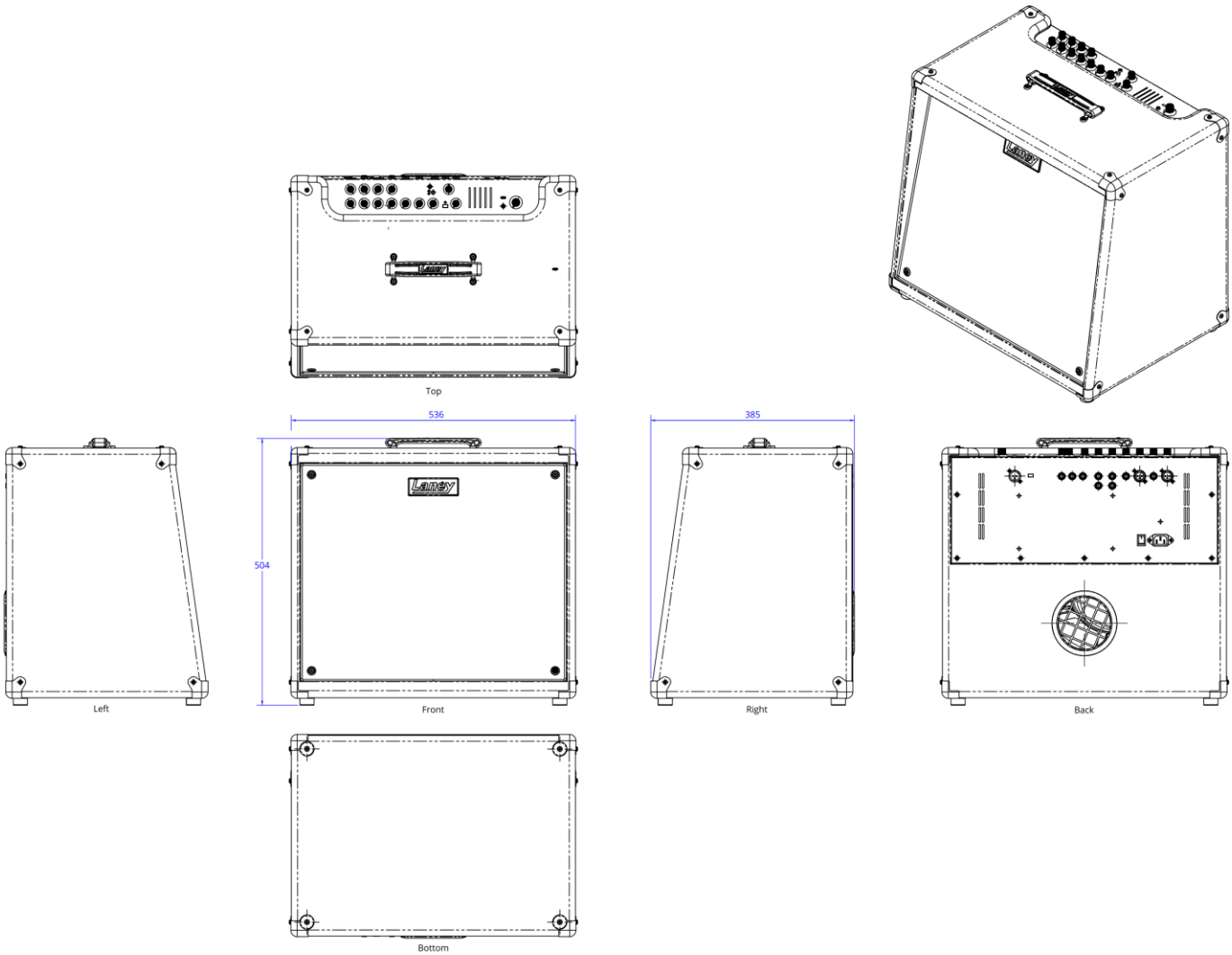

重要安全说明 (CN)

MANUFACTURER: HEADSTOCK
DISTRIBUTION LTD. STEELPARK ROAD,
COOMBS WOOD BUSINESS PARK WEST,
HALESOWEN, B62 8HD, UK

警告：使用电气设备时，应始终遵守以下基本安全注意事项：

1. 请阅读这些说明。
2. 请妥善保存这些说明，以备日后参考。
3. 请注意所有警告，并遵守所有说明。
4. 请勿在靠近水或潮湿环境中使用本设备。
5. 仅可使用干布清洁本设备。
6. 请勿堵塞任何通风口。请按照制造商的说明进行安装。
7. 请勿将本设备安装在热源附近，例如散热器、加热设备、炉具或其他会产生热量的设备（包括功率放大器）。
8. I 类设备必须连接至具有保护接地的电源插座。请始终使用随附的电源线，切勿移除接地保护。
9. 请保护电源线，避免被踩踏、挤压或损坏，尤其是在插头、电源插座以及电源线连接设备的位置。
10. 仅可使用制造商推荐的附件和安装配件。
11. 使用支架、三脚架或其他安装设备时，请确保设备安装稳定，以避免倾倒造成伤害。
12. 电源插头或设备电源连接器用于断开电源，必须保持易于操作。雷雨天气或长时间不使用设备时，请拔下电源插头。
13. 所有维修必须由制造商授权的专业维修人员进行。当设备出现任何损坏，例如电源线或插头损坏、液体进入设备、设备受到雨水或潮湿影响、无法正常工作或发生跌落时，应进行检修。
14. 请勿破坏电源插头的接地保护。仅可连接至设备标示要求的电源类型。
15. 如果本产品需要安装在设备机架中，必须使用适当的后部支撑。
16. 仅适用于英国：如果本设备电源线中的导线颜色与插头端子标识不一致，请按以下方式连接：
    a) 黄绿色导线必须连接至标有字母“E”、接地符号或绿色/黄绿色标识的端子。
    b) 蓝色导线必须连接至标有字母“N”或黑色标识的端子。
    c) 棕色导线必须连接至标有字母“L”或红色标识的端子。
17. 本设备不得暴露于滴水或溅水环境中。请勿将装有液体的物品（例如花瓶）放置在设备上。
18. 长时间暴露于高声压级环境可能导致永久性听力损伤。在高音量或长时间使用设备时，请使用适当的听力保护装置。
19. 产品及说明书中使用的安全符号：

该符号用于提醒用户，设备外壳内部存在未绝缘的危险电压，可能导致触电危险。
该符号用于提醒用户，随产品提供的文件中包含重要的操作和维护说明。
触电危险 – 请勿打开
为降低触电或火灾风险，请勿将本设备暴露于雨水或潮湿环境中。请勿拆卸外壳。内部没有用户可维修部件。请将维修工作交由专业维修人员处理。
20. 如果设备具有倾斜机构或可后倾使用的箱体设计，请谨慎使用该功能。由于功放可在直立和倾斜位置之间转换，请仅在平坦、稳固的表面上使用。请勿在桌面、架子或其他不稳定、不适合的平台上使用本功放。
21. 本产品仅适用于海拔 2000 米以下地区安全使用。
本产品仅适用于非热带气候条件下安全使用。
22. 对于配备 Bluetooth®功能的型号：Bluetooth®文字商标和标识为 Bluetooth SIG, Inc.所有的注册商标，Headstock Distribution Ltd.经授权使用这些商标。其他商标和商品名称归其各自所有者所有。
内置无线设备技术规格：请参阅在线用户手册。
23. 对于提供配套移动应用程序或桌面应用程序（以下简称“应用程序”）的型号，该应用程序作为可选便利功能提供，并按“现状”和“可用状态”提供。应用程序可能包含错误、存在兼容性限制，或可能由
Headstock Distribution Ltd.随时修改、暂停或终止。

	本设备符合 FCC 规则的第 15 部分操作受以下两个条件约束： 1） 此设备可能不会造成有害干扰。 2） 此设备必须接受任何可能导致意外操作的干扰。 警告：未经莱尼批准擅自更改或修改设备可能会导致用户使用该设备的授权无效。 注意：本设备已经过测试，符合 FCC 规则第 15 部分对 B 类数字设备的限制。这些限制旨在提供合理的保护，防止住宅安装中的有害干扰。本设备会产生、使用并可能辐射射频能量，如果未按照说明安装和使用，可能会对无线电通信造成有害干扰。但是，不能保证在特定安装中不会发生干扰。如果此设备确实对无线电或电视接收造成有害干扰（可以通过关闭和打开设备来确定），我们鼓励用户尝试通过以下一种或多种措施来消除干扰。重新调整或摆放接收天线。增加设备和接收器之间的距离。将设备连接到与接收器连接的电路不同的电路上的插座。请咨询经销商或有经验的无线电/电视技术人员寻求帮助。
	欧盟符合性简化声明 Laney Electronics 特此声明，该无线电设备符合 2014/53/EU、2011/65/EU、2009/125/EU 指令。 本产品符合以下欧洲法规、指令和规则的要求：CE 标志（93/68/EEC）、低电压指令（2014/35/EU）、电磁兼容性指令（2014/30/EU）、RoHS 指令（2011/65/EU）、ErP 指令（2009/125/EU）。 * 对于内置无线通信功能的型号：本产品符合以下欧洲法规、指令和规则的要求：CE 标志（93/68/EEC）、低电压指令 2014/35/EU、电磁兼容性指令（2014/30/EU）、RoHS 指令（2011/65/EU）、RED 指令（2014/30/EU）、ErP 指令（2009/125/EU）。 欧盟符合性声明全文可通过以下互联网地址获取： http://support.laney.co.uk/approvals
	上述声明的对象符合相关法定要求 2016 年电气设备（安全）条例、2016 年电磁兼容性条例、2012 年电气和电子设备条例中某些有害物质的限制使用、能源生态设计-相关产品和能源信息，（修订）（欧盟退出）条例 2012
	为减少对环境的破坏，在其使用寿命结束时，不得将本产品与普通生活垃圾一起丢弃到垃圾填埋场。必须根据适用于您所在国家/地区的 WEEE（废弃电气和电子设备）指令的建议，将其送至经批准的回收中心。

LANEY AMPLIFICATION

STEELPARK ROAD, COOMBSWOOD BUSINESS PARK WEST, HALESOWEN, B62 8HD. UK

如需获取最新信息，请访问 WWW.LANEY.CO.UK

为促进持续发展，LANEY 保留无需事先通知即可修订产品规格书的权利.

V1.0